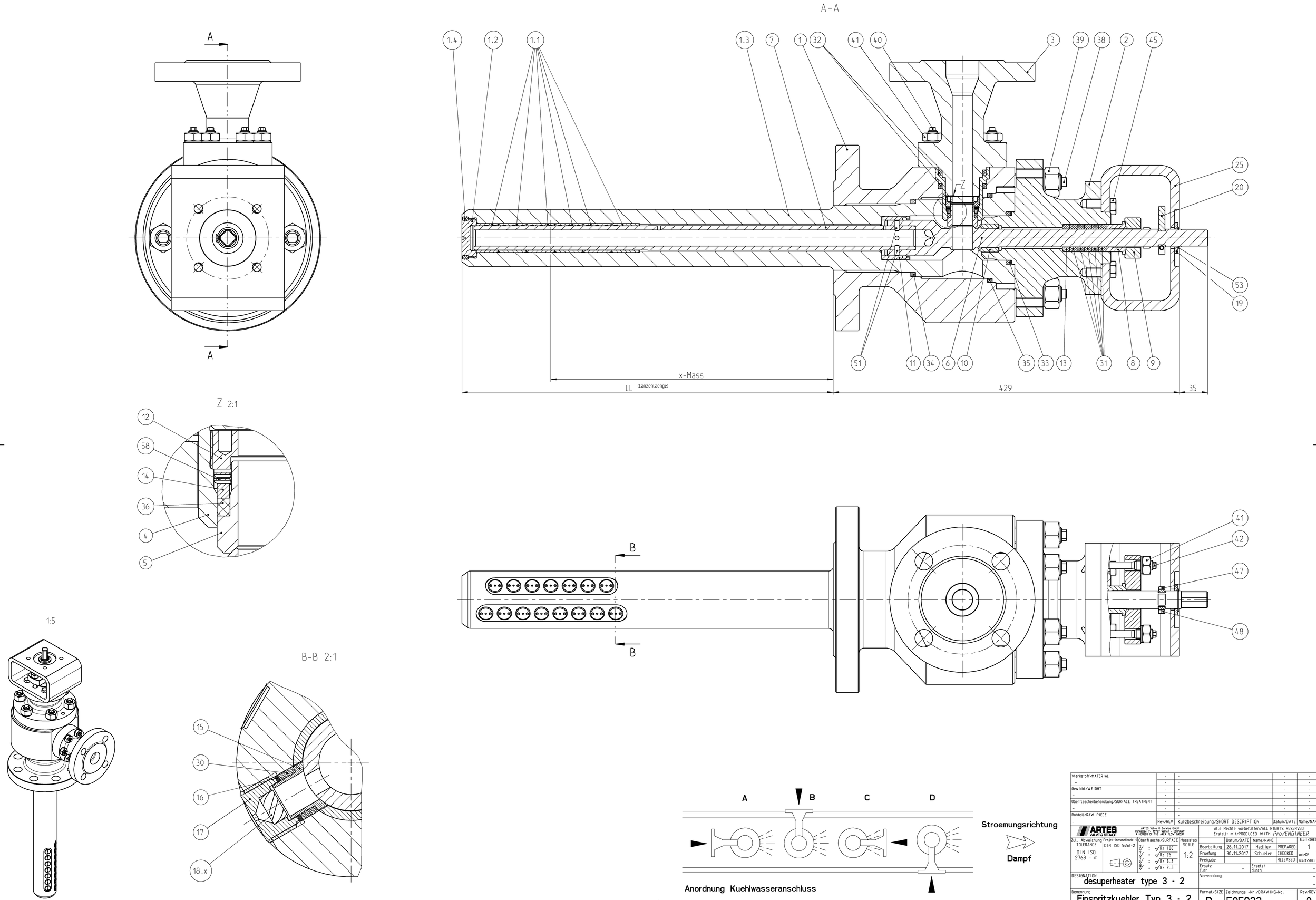

Werkstoff/MATERIAL	-	-	-	-
-	-	-	-	-
Gewicht/WEIGHT	-	-	-	-
-	-	-	-	-
Oberflaechenbehandlung/SURFACE TREATMENT	-	-	-	-
-	-	-	-	-
Rohteil/RAW PIECE	-	-	-	-
-	Rev/REV	Kurzbeschreibung/SHORT DESCRIPTION	Datum/DATE	Name/NAME

ARTES VALVE & SERVICE
ARTES Valve & Service GmbH
Parkallee 7, 16727 Velten - GERMANY
A MEMBER OF THE ARCA FLOW GROUP

Alle Rechte vorbehalten/ALL RIGHTS RESERVED
Erstellt mit/PRODUCED WITH Pro/ENGINEER

Zul. Abweichung TOLERANCE	Projektionsmethode	Oberflaeche/SURFACE	Massstab SCALE		Datum/DATE	Name/NAME		Blatt/SHEET
DIN ISO 2768 - m	DIN ISO 5456-2	Rz 100 / Rz 25 / Rz 6.3 / Rz 2.5	1:2	Bearbeitung	28.11.2017	Hadjiev	PREPARED	1
				Pruefung	30.11.2017	Schueler	CHECKED	von/OF 1
				Freigabe			RELEASED	Blatt/SHEETS
				Ersatz fuer	-	Ersetzt durch	-	

DESIGNATION
desuperheater type 3 - 2

Verwendung --
--

Benennung
Einspritzkuehler Typ 3 - 2

Format/SIZE D - Zeichnungs -Nr./DRAWING-No. 505933 Rev/REV 0

Datei/FILE: "_E3X_252_505933"