Einbauzeichnung / Dimensional Drawing

Einsitz-Ventil DN150 PN63 + Mehrfederantrieb MFIII-60-Ö

Single seated valve DN150 PN63 + Multi-spring actuator MFIII-60-Ö

6H8-P1-BG.812

Ventil - Innengarnitur . Antrieb / Valve - Trim . Actuator

Auftrag / Order Ref.	2547460-TB, Item 100
Projekt / Project Ref.	Ref: 4700015652, Sensus Roosendaal - TAG-No. XV-8110.06
Gewicht: weight:	approx. 430 kg

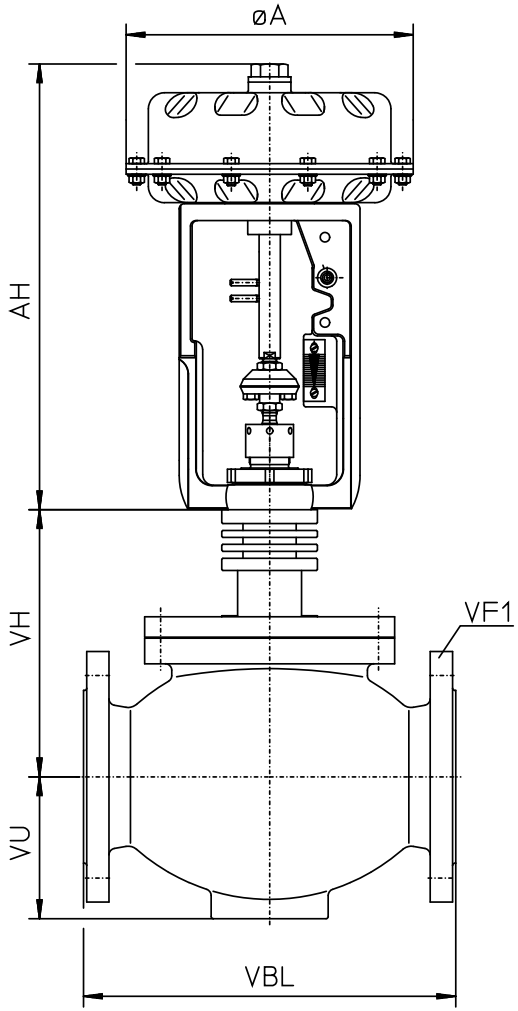

Auslegung Valve Design	28 bar 375°C
Gehäuse Material Body Material	1.0619 GP240GH
Hydraulik Test hydraulic test	94,5 bar
Anschluß VF1 End Connections	DN150 EN-Form B2

Alle Maße in mm / all dimensions in mm

AH	625		
∅A	400		
VBL	550		
VH	490		
VU	230		