Einbauzeichnung / Dimensional Drawing

Einsitz-Ventil DN50 PN40 + Mehrfederantrieb MFI-20-S

Single seated valve DN50 PN40 + Multi-spring actuator MFI-20-S

8C1-P1.812

Ventil - Innengarnitur . Antrieb / Valve - Trim . Actuator

Auftrag / Order Ref.	2551347-TB, Item 100
Projekt / Project Ref.	4500194798 - TAG-No: LPV-313
Gewicht: weight:	Approx. 38 kgs

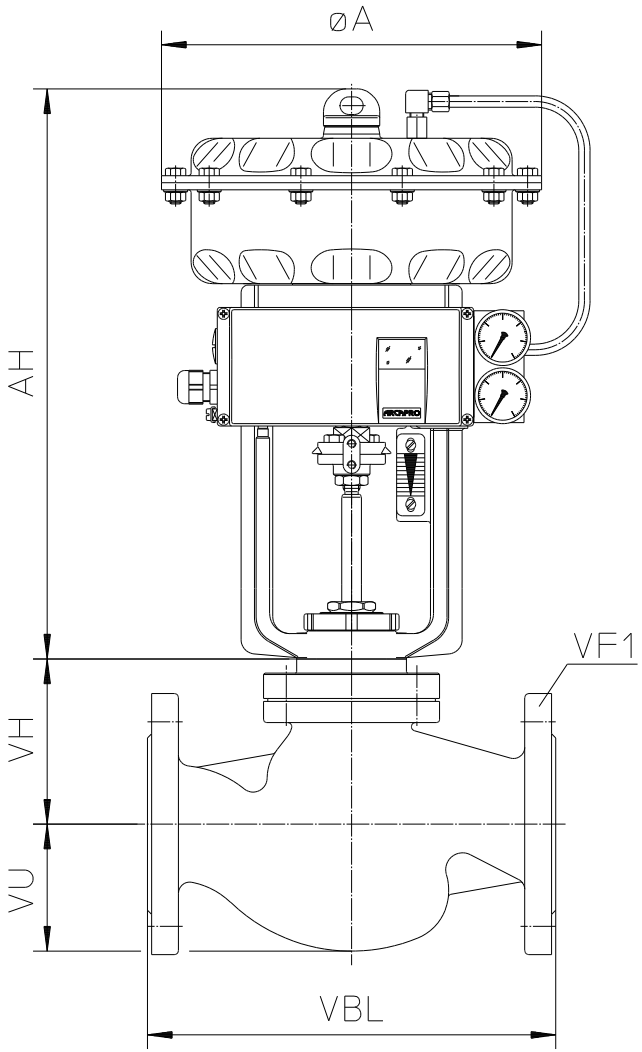

Auslegung Valve Design	10 bar 150°C
Gehäuse Material Body Material	1.4408
Hydraulik Test hydraulic test	60 bar
Anschluß VF1 End Connections	DN50 EN1092-1 Form B1

Alle Maße in mm / all dimensions in mm

AH	361		
ØA	270		
VBL	230		
VH	115		
VU	83		

Datum / date: 09.02.2016

ARCA Regler GmbH D - 47918 Tönisvorst - www.arca-valve.com - eMail: sale@arca-valve.com