Einbauzeichnung / Dimensional Drawing

Drehschieberventil DN15 PN160 + Drehantrieb PAG-E75-S8

Rotary gate valve DN15 PN160 + Rotary actuator PAG-E75-S8

6H1-D.PAG-E75-S8

Ventil - Innengarnitur . Antrieb / Valve - Trim . Actuator

Auftrag / Order Ref. Projekt / Project Ref.	2579632-DW, Item 100 Serial-No.: 1098760 4501520039-Micha van der Horst
Gewicht: weight:	ca. 15 kg

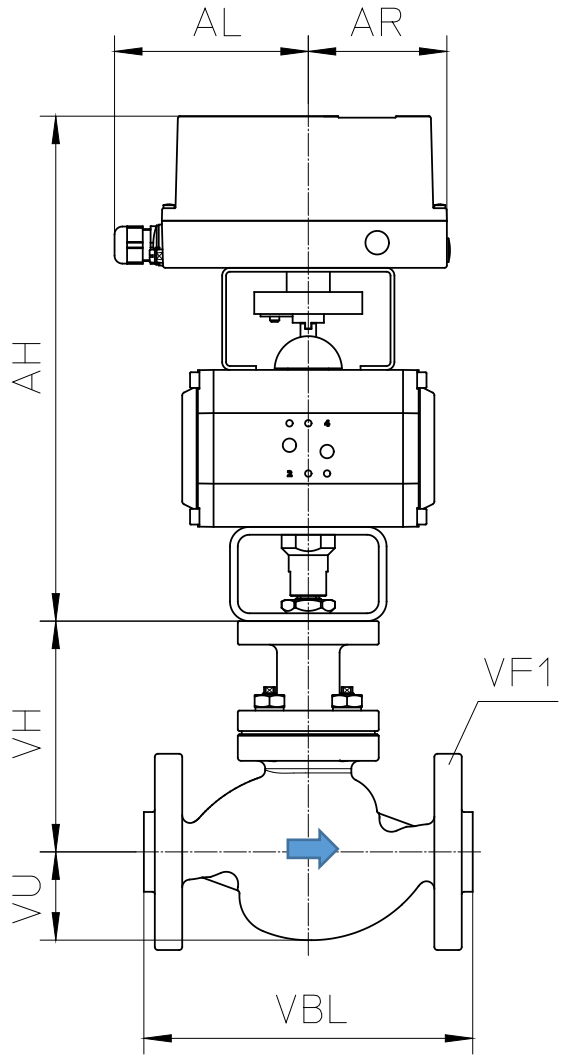

Auslegung Valve Design	100 bar 50°C
Gehäuse Material Body Material	1.4408
Hydraulik Test hydraulic test	240 bar
Anschluss VF1 End Connections	DN15 EN-Form B2

Alle Maße in mm / all dimensions in mm

AH	320		
AL	124		
AR	98		
VBL	210		
VH	147		
VU	47		